ŠACHTA Š2
ŘEZ A – A

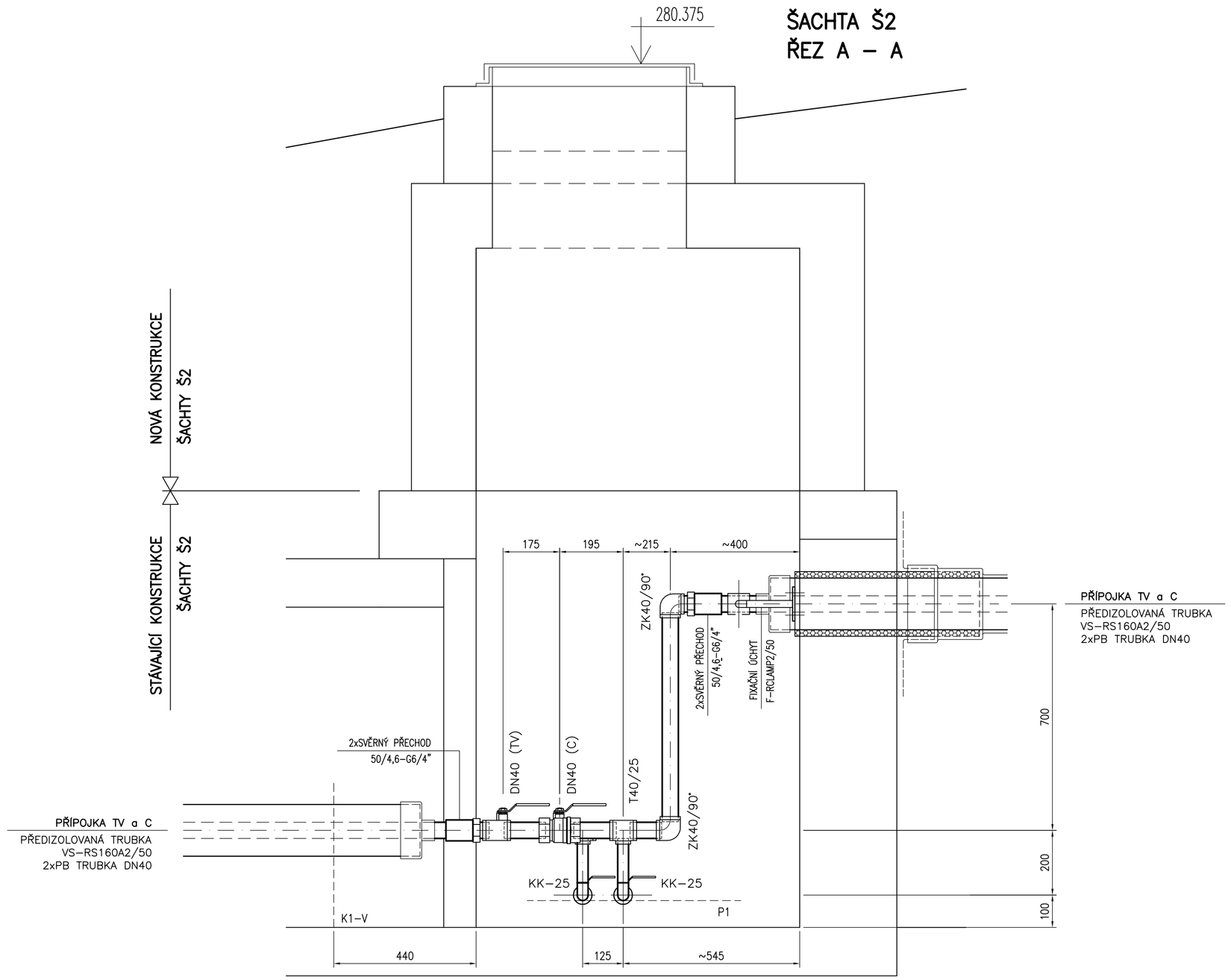

ŠACHTA Š2
ŘEZ B – B

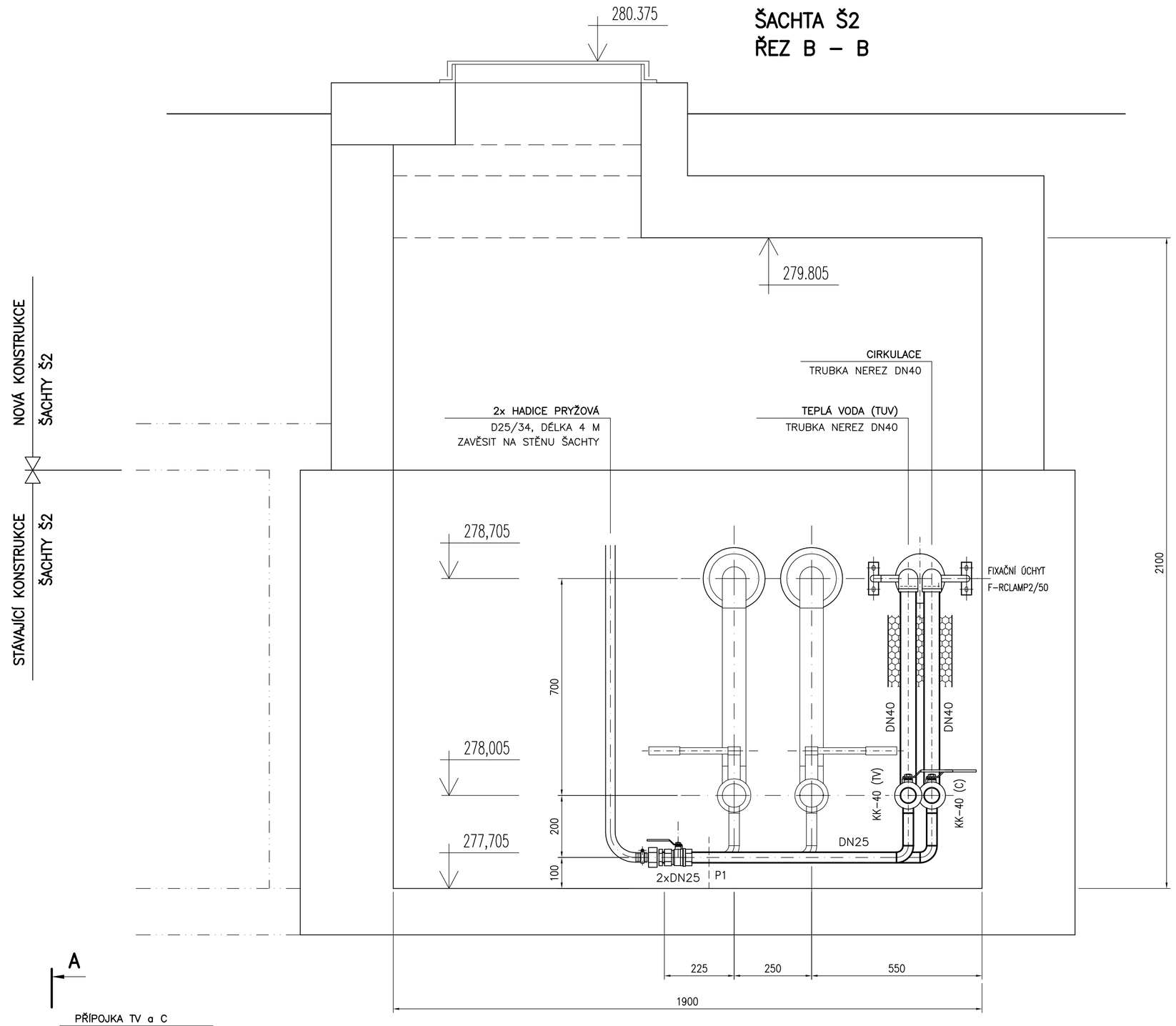

ŠACHTA Š2
PŮDORYS

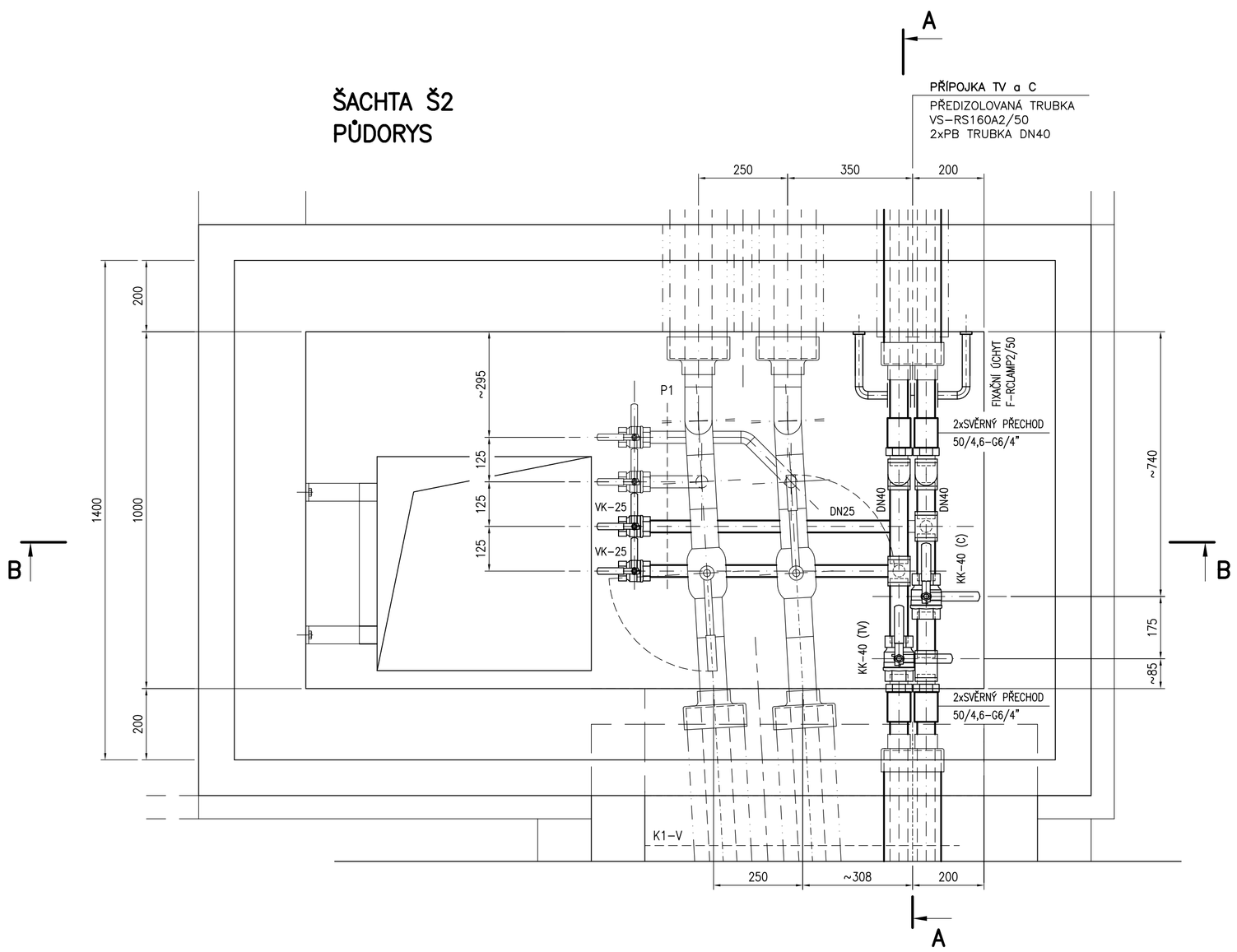

PROSTUP STĚNOU
PŘIPOJOVACÍ TRUBKA TV+C
M 1:10

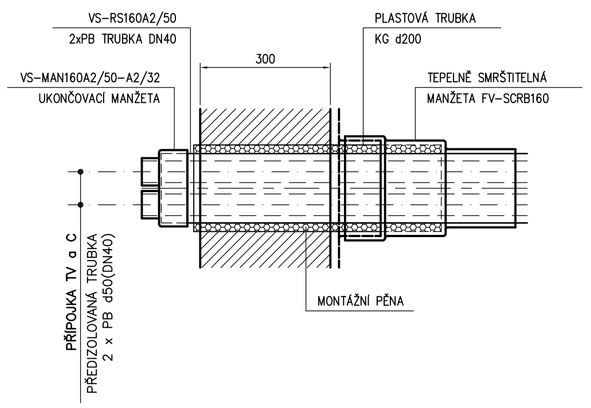

POZNÁMKA:

TRUBKY NEREZOVÉ (ŠACHTA Š2)
PRO TEPLOU VODU A CIRKULACI 65 °C

1/2"	– DN15	ø21.3 x 2.65 MM	IZOLACE PE 20 MM
3/4"	– DN20	ø26.9 x 2.65 MM	IZOLACE PE 25 MM
1"	– DN25	ø33.7 x 3.25 MM	IZOLACE MV 30 MM
5/4"	– DN32	ø42.4 x 3.25 MM	IZOLACE MV 40 MM
6/4"	– DN40	ø48.3 x 3.25 MM	IZOLACE MV 40 MM

ZODPOVĚDNÝ PROJEKTANT	ING. VÁCLAV REMUTA	**Ing. VÁCLAV REMUTA** PRŮBĚŽNÁ 3372 434 01 MOST IČ: 63756617 DIČ: CZ6812161521
VYPRACOVAL	ING. VÁCLAV REMUTA	
KRAJ: ÚSTECKÝ	OBEC: MOST	
INVESTOR: SEVEROČESKÁ TEPLÁRENSKÁ, a.s., TEPLÁRENSKÁ 2, KOMOŘANY		
AKCE: REKONSTRUKCE TOPNÉHO KANÁLU Z VS 21a – ÚT a TV (MEZI BLOKY 214 a 215) D.2.2 – TECHNOLOGICKÁ ČÁST, ROZVODY TV a C		FORMÁT: 8A4 DATUM: 10/2020
		STUPEŇ: PD PRO PROVÁDĚNÍ STAVBY
		ČÍSLO ZAKÁZKY: 10–2020–519
OBSAH VÝKRES: ŠACHTA Š2		MĚŘÍTKO: 1 : 10 ČÍSLO VÝKRESU: 519.D.2.2–A1–04